Кабельрост угловой с R=100 мм шарнирный РУ1Ш

Длина, L, мм	Толщина, S, мм	Высота, H, мм	Ширина, B, мм	Масса, кг	Артикул	Наименование
614	1,5	100	200	2,36	H5420210071	РУ1Ш.200.100.100.1,5.1
			300	2,62	H5420310071	РУ1Ш.300.100.100.1,5.1
			400	2,87	H5420410071	РУ1Ш.400.100.100.1,5.1
			500	3,12	H5420510071	РУ1Ш.500.100.100.1,5.1
			600	3,37	H5420610071	РУ1Ш.600.100.100.1,5.1
			700	3,61	H5420710071	РУ1Ш.700.100.100.1,5.1
			800	3,87	H5420810071	РУ1Ш.800.100.100.1,5.1
			900	4,12	H5420910071	РУ1Ш.900.100.100.1,5.1
			1000	4,37	H5420010071	РУ1Ш.1000.100.100.1,5.1
		150	200	3,10	H5420215071	РУ1Ш.200.150.100.1,5.1
			300	3,35	H5420315071	РУ1Ш.300.150.100.1,5.1
			400	3,60	H5420415071	РУ1Ш.400.150.100.1,5.1
			500	3,85	H5420515071	РУ1Ш.500.150.100.1,5.1
			600	4,10	H5420615071	РУ1Ш.600.150.100.1,5.1
			700	4,35	H5420715071	РУ1Ш.700.150.100.1,5.1
			800	4,60	H5420815071	РУ1Ш.800.150.100.1,5.1
			900	4,85	H5420915071	РУ1Ш.900.150.100.1,5.1
			1000	5,10	H5420015071	РУ1Ш.1000.150.100.1,5.1
		200	200	3,79	H5420220071	РУ1Ш.200.200.100.1,5.1
			300	4,04	H5420320071	РУ1Ш.300.200.100.1,5.1
			400	4,29	H5420420071	РУ1Ш.400.200.100.1,5.1
			500	4,54	H5420520071	РУ1Ш.500.200.100.1,5.1
			600	4,79	H5420620071	РУ1Ш.600.200.100.1,5.1
			700	5,04	H5420720071	РУ1Ш.700.200.100.1,5.1
			800	5,29	H5420820071	РУ1Ш.800.200.100.1,5.1
			900	5,54	H5420920071	РУ1Ш.900.200.100.1,5.1
			1000	5,79	H5420020071	РУ1Ш.1000.200.100.1,5.1
	2	100	200	3,06	H5420210021	РУ1Ш.200.100.100.2.1
			300	3,39	H5420310021	РУ1Ш.300.100.100.2.1
			400	3,71	H5420410021	РУ1Ш.400.100.100.2.1
			500	4,03	H5420510021	РУ1Ш.500.100.100.2.1
			600	4,35	H5420610021	РУ1Ш.600.100.100.2.1
			700	4,66	H5420710021	РУ1Ш.700.100.100.2.1
			800	4,98	H5420810021	РУ1Ш.800.100.100.2.1
			900	5,30	H5420910021	РУ1Ш.900.100.100.2.1
			1000	5,62	H5420010021	РУ1Ш.1000.100.100.2.1
		150	200	4,02	H5420215021	РУ1Ш.200.150.100.2.1
			300	4,35	H5420315021	РУ1Ш.300.150.100.2.1
			400	4,67	H5420415021	РУ1Ш.400.150.100.2.1
			500	4,99	H5420515021	РУ1Ш.500.150.100.2.1
			600	5,31	H5420615021	РУ1Ш.600.150.100.2.1
			700	5,62	H5420715021	РУ1Ш.700.150.100.2.1
			800	5,94	H5420815021	РУ1Ш.800.150.100.2.1
			900	6,26	H5420915021	РУ1Ш.900.150.100.2.1
			1000	6,58	H5420015021	РУ1Ш.1000.150.100.2.1
		200	200	4,93	H5420220021	РУ1Ш.200.200.100.2.1
			300	5,26	H5420320021	РУ1Ш.300.200.100.2.1
			400	5,57	H5420420021	РУ1Ш.400.200.100.2.1
			500	5,89	H5420520021	РУ1Ш.500.200.100.2.1
			600	6,21	H5420620021	РУ1Ш.600.200.100.2.1
			700	6,53	H5420720021	РУ1Ш.700.200.100.2.1
			800	6,85	H5420820021	РУ1Ш.800.200.100.2.1
			900	7,17	H5420920021	РУ1Ш.900.200.100.2.1
			1000	7,49	H5420020021	РУ1Ш.1000.200.100.2.1
	2,5	100	200	3,75	H5420210081	РУ1Ш.200.100.100.2,5.1
			300	4,14	H5420310081	РУ1Ш.300.100.100.2,5.1
			400	4,52	H5420410081	РУ1Ш.400.100.100.2,5.1
			500	4,90	H5420510081	РУ1Ш.500.100.100.2,5.1
			600	5,28	H5420610081	РУ1Ш.600.100.100.2,5.1
			700	5,67	H5420710081	РУ1Ш.700.100.100.2,5.1
			800	6,05	H5420810081	РУ1Ш.800.100.100.2,5.1
			900	6,44	H5420910081	РУ1Ш.900.100.100.2,5.1
			1000	6,81	H5420010081	РУ1Ш.1000.100.100.2,5.1
		150	200	4,93	H5420215081	РУ1Ш.200.150.100.2,5.1
			300	5,32	H5420315081	РУ1Ш.300.150.100.2,5.1
			400	5,70	H5420415081	РУ1Ш.400.150.100.2,5.1
			500	6,09	H5420515081	РУ1Ш.500.150.100.2,5.1
			600	6,47	H5420615081	РУ1Ш.600.150.100.2,5.1
			700	6,85	H5420715081	РУ1Ш.700.150.100.2,5.1
			800	7,23	H5420815081	РУ1Ш.800.150.100.2,5.1
			900	7,62	H5420915081	РУ1Ш.900.150.100.2,5.1
			1000	8,00	H5420015081	РУ1Ш.1000.150.100.2,5.1
		200	200	6,04	H5420220081	РУ1Ш.200.200.100.2,5.1
			300	6,44	H5420320081	РУ1Ш.300.200.100.2,5.1
			400	6,82	H5420420081	РУ1Ш.400.200.100.2,5.1
			500	7,20	H5420520081	РУ1Ш.500.200.100.2,5.1
			600	7,58	H5420620081	РУ1Ш.600.200.100.2,5.1
			700	7,97	H5420720081	РУ1Ш.700.200.100.2,5.1
			800	8,35	H5420820081	РУ1Ш.800.200.100.2,5.1
			900	8,74	H5420920081	РУ1Ш.900.200.100.2,5.1
			1000	9,11	H5420020081	РУ1Ш.1000.200.100.2,5.1

Варианты исполнения:
Горячее цинкование
Сталь оцинкованная по методу Сендзимира

Пример записи при заказе кабельроста углового с R=100 мм шарнирного шириной 1000 мм, высотой 200 мм, длиной 614 мм, толщиной 2,5 мм, горячее цинкование:
Кабельрост угловой с R=100 мм шарнирный РУ1Ш.1000.200.100.2,5.1 (артикул H5420020081).

Под заказ возможно изготовление нестандартных кабельроста с другими типоразмерами, толщинами, длиной и типом покрытия

Кабельрост угловой с R=100 мм шарнирный РУ1Ш

Длина, L, мм	Толщина, S, мм	Высота, H, мм	Ширина, B, мм	Масса, кг	Артикул	Наименование
614	3	100	200	4,28	H5420210031	РУ1Ш.200.100.100.3.1
			300	4,67	H5420310031	РУ1Ш.300.100.100.3.1
			400	5,05	H5420410031	РУ1Ш.400.100.100.3.1
			500	5,43	H5420510031	РУ1Ш.500.100.100.3.1
			600	5,81	H5420610031	РУ1Ш.600.100.100.3.1
			700	6,19	H5420710031	РУ1Ш.700.100.100.3.1
			800	6,56	H5420810031	РУ1Ш.800.100.100.3.1
			900	6,95	H5420910031	РУ1Ш.900.100.100.3.1
			1000	7,32	H5420010031	РУ1Ш.1000.100.100.3.1
		150	200	5,69	H5420215031	РУ1Ш.200.150.100.3.1
			300	6,08	H5420315031	РУ1Ш.300.150.100.3.1
			400	6,45	H5420415031	РУ1Ш.400.150.100.3.1
			500	6,83	H5420515031	РУ1Ш.500.150.100.3.1
			600	7,21	H5420615031	РУ1Ш.600.150.100.3.1
			700	7,59	H5420715031	РУ1Ш.700.150.100.3.1
			800	7,97	H5420815031	РУ1Ш.800.150.100.3.1
			900	8,36	H5420915031	РУ1Ш.900.150.100.3.1
			1000	8,73	H5420015031	РУ1Ш.1000.150.100.3.1
		200	200	7,01	H5420220031	РУ1Ш.200.200.100.3.1
			300	7,40	H5420320031	РУ1Ш.300.200.100.3.1
			400	7,78	H5420420031	РУ1Ш.400.200.100.3.1
			500	8,16	H5420520031	РУ1Ш.500.200.100.3.1
			600	8,54	H5420620031	РУ1Ш.600.200.100.3.1
			700	8,91	H5420720031	РУ1Ш.700.200.100.3.1
			800	9,29	H5420820031	РУ1Ш.800.200.100.3.1
			900	9,68	H5420920031	РУ1Ш.900.200.100.3.1
			1000	10,05	H5420020031	РУ1Ш.1000.200.100.3.1
	1,5	100	200	2,20	H5420210072	РУ1Ш.200.100.100.1,5.2
			300	2,44	H5420310072	РУ1Ш.300.100.100.1,5.2
			400	2,67	H5420410072	РУ1Ш.400.100.100.1,5.2
			500	2,91	H5420510072	РУ1Ш.500.100.100.1,5.2
			600	3,14	H5420610072	РУ1Ш.600.100.100.1,5.2
			700	3,37	H5420710072	РУ1Ш.700.100.100.1,5.2
			800	3,61	H5420810072	РУ1Ш.800.100.100.1,5.2
			900	3,84	H5420910072	РУ1Ш.900.100.100.1,5.2
			1000	4,07	H5420010072	РУ1Ш.1000.100.100.1,5.2
		150	200	2,88	H5420215072	РУ1Ш.200.150.100.1,5.2
			300	3,12	H5420315072	РУ1Ш.300.150.100.1,5.2
			400	3,36	H5420415072	РУ1Ш.400.150.100.1,5.2
			500	3,59	H5420515072	РУ1Ш.500.150.100.1,5.2
			600	3,82	H5420615072	РУ1Ш.600.150.100.1,5.2
			700	4,05	H5420715072	РУ1Ш.700.150.100.1,5.2
			800	4,29	H5420815072	РУ1Ш.800.150.100.1,5.2
			900	4,52	H5420915072	РУ1Ш.900.150.100.1,5.2
			1000	4,75	H5420015072	РУ1Ш.1000.150.100.1,5.2
		200	200	3,53	H5420220072	РУ1Ш.200.200.100.1,5.2
			300	3,77	H5420320072	РУ1Ш.300.200.100.1,5.2
			400	4,00	H5420420072	РУ1Ш.400.200.100.1,5.2
			500	4,23	H5420520072	РУ1Ш.500.200.100.1,5.2
			600	4,47	H5420620072	РУ1Ш.600.200.100.1,5.2
			700	4,70	H5420720072	РУ1Ш.700.200.100.1,5.2
			800	4,93	H5420820072	РУ1Ш.800.200.100.1,5.2
			900	5,17	H5420920072	РУ1Ш.900.200.100.1,5.2
			1000	5,40	H5420020072	РУ1Ш.1000.200.100.1,5.2
	2	100	200	2,88	H5420210022	РУ1Ш.200.100.100.2.2
			300	3,19	H5420310022	РУ1Ш.300.100.100.2.2
			400	3,49	H5420410022	РУ1Ш.400.100.100.2.2
			500	3,78	H5420510022	РУ1Ш.500.100.100.2.2
			600	4,08	H5420610022	РУ1Ш.600.100.100.2.2
			700	4,38	H5420710022	РУ1Ш.700.100.100.2.2
			800	4,68	H5420810022	РУ1Ш.800.100.100.2.2
			900	4,98	H5420910022	РУ1Ш.900.100.100.2.2
			1000	5,28	H5420010022	РУ1Ш.1000.100.100.2.2
		150	200	3,78	H5420215022	РУ1Ш.200.150.100.2.2
			300	4,09	H5420315022	РУ1Ш.300.150.100.2.2
			400	4,39	H5420415022	РУ1Ш.400.150.100.2.2
			500	4,69	H5420515022	РУ1Ш.500.150.100.2.2
			600	4,99	H5420615022	РУ1Ш.600.150.100.2.2
			700	5,29	H5420715022	РУ1Ш.700.150.100.2.2
			800	5,59	H5420815022	РУ1Ш.800.150.100.2.2
			900	5,88	H5420915022	РУ1Ш.900.150.100.2.2
			1000	6,18	H5420015022	РУ1Ш.1000.150.100.2.2
		200	200	4,63	H5420220022	РУ1Ш.200.200.100.2.2
			300	4,94	H5420320022	РУ1Ш.300.200.100.2.2
			400	5,24	H5420420022	РУ1Ш.400.200.100.2.2
			500	5,54	H5420520022	РУ1Ш.500.200.100.2.2
			600	5,84	H5420620022	РУ1Ш.600.200.100.2.2
			700	6,14	H5420720022	РУ1Ш.700.200.100.2.2
			800	6,44	H5420820022	РУ1Ш.800.200.100.2.2
			900	6,74	H5420920022	РУ1Ш.900.200.100.2.2
			1000	7,03	H5420020022	РУ1Ш.1000.200.100.2.2

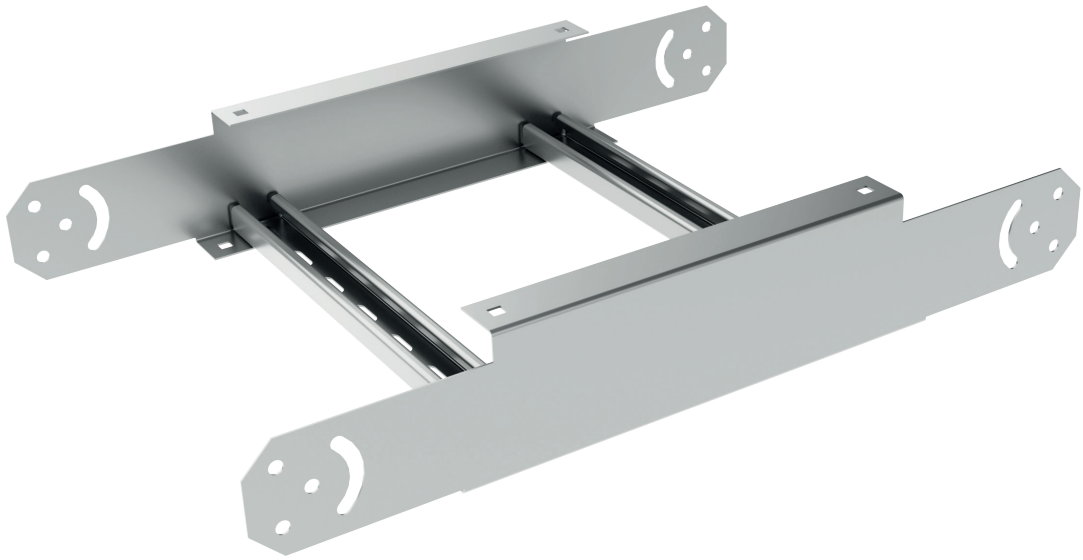

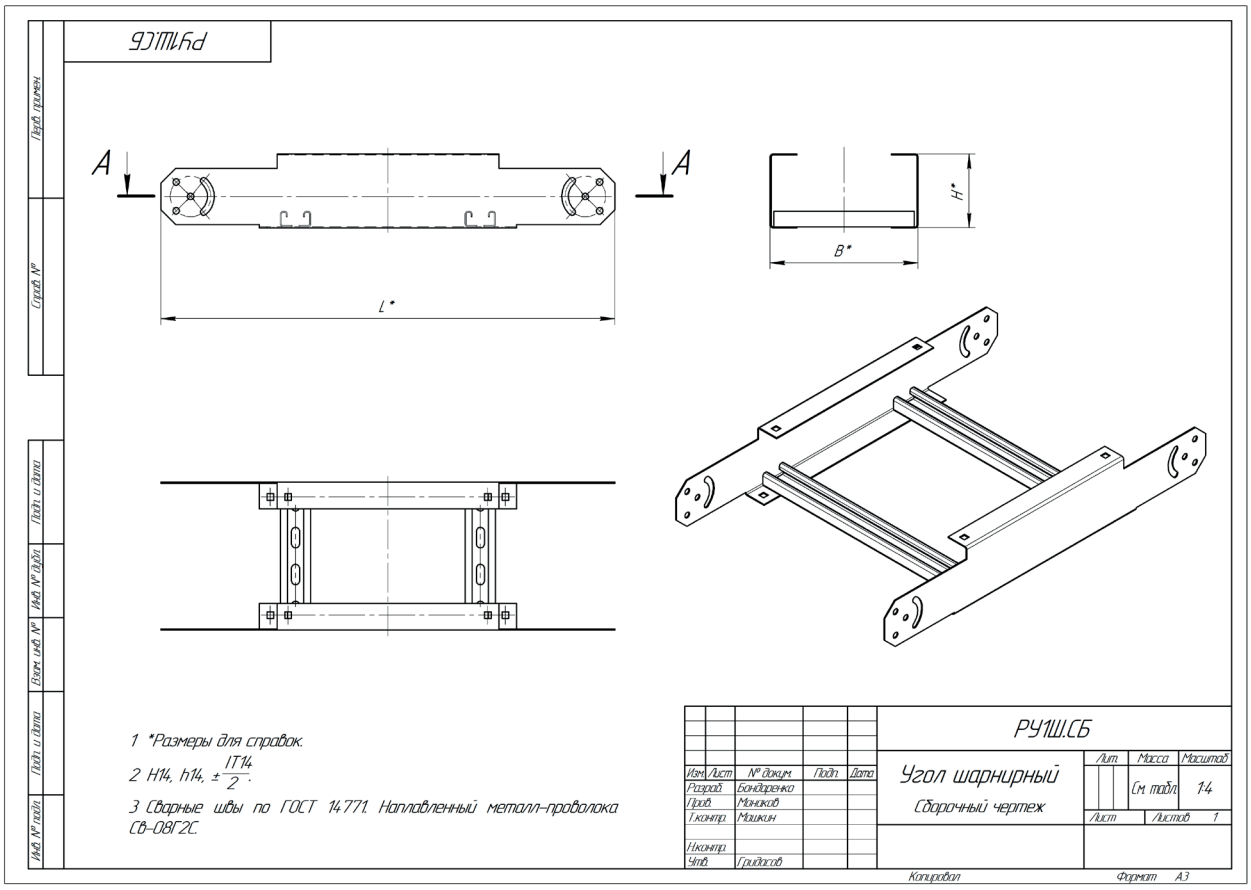
РУ1Ш.СБ
A
A
L*
H*
B*
1 *Размеры для справок.
2 H14, h14, ±IT14/2.
3 Сварные швы по ГОСТ 14771. Наплавленный металл-проволока Св-08Г2С.
РУ1Ш.СБ
Угол шарнирный
Сборочный чертеж
Изм. Лист № докум. Подп. Дата
Разраб. Бондаренко
Пров. Маняков
Т.контр. Машкин
Н.контр.
Утв. Грудасов
Лит.
Масса
Масштаб
См. табл.
1:4
Лист
Листов 1
Перв. примен.
Справ. №
Подп. и дата
Инв. № дубл.
Взам. инв. №
Подп. и дата
Инв. № подл.
Копировал
Формат А3