Примеры монтажа

Количество метизов в таблицах необходимое для монтажа соединений

Соединение прямых лотков НЛ5ф

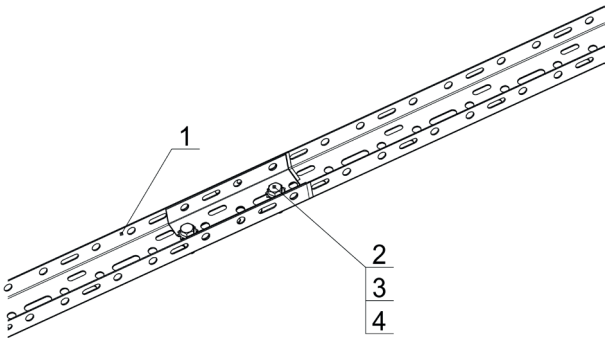

№п/п	Наименование	Обозначение	Кол-во, шт.
1	Лоток прямой	НЛ5-П	2
2	Болт М8х20		2
3	Шайба звездочка 8		4
4	Гайка М8		2

Соединение прямых лотков НЛ10

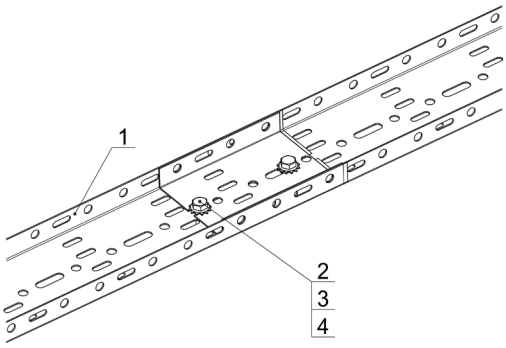

№п/п	Наименование	Обозначение	Кол-во, шт.
1	Лоток прямой	НЛ10-П	2
2	Болт М8х20		2
3	Шайба звездочка 8		4
4	Гайка М8		2

Соединение прямых лотков НЛ20 (НЛ30, НЛ40)

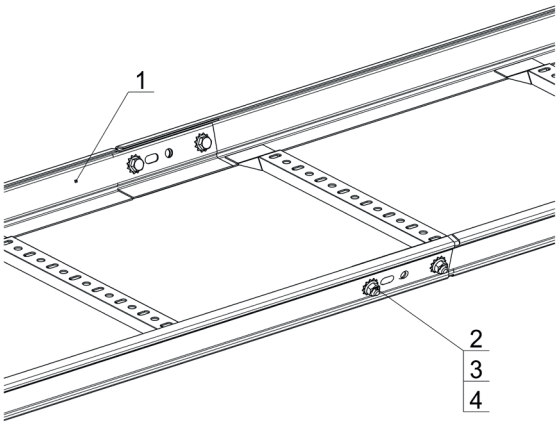

№п/п	Наименование	Обозначение	Кол-во, шт.
1	Лоток прямой	НЛ20-П, НЛ30-П, НЛ40-П	2
2	Болт М8х20		4
3	Шайба звездочка 8		8
4	Гайка М8		4

Соединение прямого лотка с крышкой

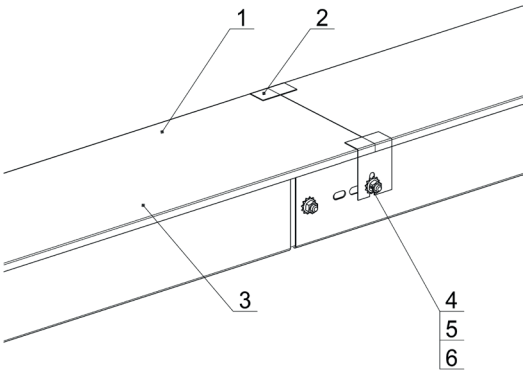

№п/п	Наименование	Обозначение	Кол-во, шт.
1	Лоток прямой	НЛ20-П, НЛ30-П, НЛ40-П	2
2	Скоба крышки	НЛ-СК	2
3	Крышка лотка прямого	НЛК-П	2
4	Болт М8х30		4
5	Шайба звездочка 8		10
6	Гайка М8		6