Кабельрост угловой с R=100 мм редукторный левый РУ1РЛ

Длина, L, мм	Толщина, S, мм	Высота, H, мм	Ширина, B, мм	Масса, кг	Артикул	Наименование
500	1,5	100	200	2,17	H5418210071	РУ1РЛ.200.100.100.1,5.1
			300	2,41	H5418310071	РУ1РЛ.300.100.100.1,5.1
			400	2,63	H5418410071	РУ1РЛ.400.100.100.1,5.1
			500	2,87	H5418510071	РУ1РЛ.500.100.100.1,5.1
			600	3,11	H5418610071	РУ1РЛ.600.100.100.1,5.1
			700	3,33	H5418710071	РУ1РЛ.700.100.100.1,5.1
			800	3,57	H5418810071	РУ1РЛ.800.100.100.1,5.1
			900	3,8	H5418910071	РУ1РЛ.900.100.100.1,5.1
		150	200	2,79	H5418215071	РУ1РЛ.200.150.100.1,5.1
			300	3,02	H5418315071	РУ1РЛ.300.150.100.1,5.1
			400	3,26	H5418415071	РУ1РЛ.400.150.100.1,5.1
			500	3,5	H5418515071	РУ1РЛ.500.150.100.1,5.1
			600	3,72	H5418615071	РУ1РЛ.600.150.100.1,5.1
			700	3,96	H5418715071	РУ1РЛ.700.150.100.1,5.1
			800	4,19	H5418815071	РУ1РЛ.800.150.100.1,5.1
			900	4,43	H5418915071	РУ1РЛ.900.150.100.1,5.1
		200	200	3,42	H5418220071	РУ1РЛ.200.200.100.1,5.1
			300	3,66	H5418320071	РУ1РЛ.300.200.100.1,5.1
			400	3,88	H5418420071	РУ1РЛ.400.200.100.1,5.1
			500	4,12	H5418520071	РУ1РЛ.500.200.100.1,5.1
			600	4,36	H5418620071	РУ1РЛ.600.200.100.1,5.1
			700	4,58	H5418720071	РУ1РЛ.700.200.100.1,5.1
			800	4,82	H5418820071	РУ1РЛ.800.200.100.1,5.1
			900	5,05	H5418920071	РУ1РЛ.900.200.100.1,5.1
	2	100	200	2,83	H5418210021	РУ1РЛ.200.100.100.2.1
			300	3,14	H5418310021	РУ1РЛ.300.100.100.2.1
			400	3,43	H5418410021	РУ1РЛ.400.100.100.2.1
			500	3,74	H5418510021	РУ1РЛ.500.100.100.2.1
			600	4,03	H5418610021	РУ1РЛ.600.100.100.2.1
			700	4,33	H5418710021	РУ1РЛ.700.100.100.2.1
			800	4,63	H5418810021	РУ1РЛ.800.100.100.2.1
			900	4,93	H5418910021	РУ1РЛ.900.100.100.2.1
		150	200	3,65	H5418215021	РУ1РЛ.200.150.100.2.1
			300	3,96	H5418315021	РУ1РЛ.300.150.100.2.1
			400	4,25	H5418415021	РУ1РЛ.400.150.100.2.1
			500	4,56	H5418515021	РУ1РЛ.500.150.100.2.1
			600	4,85	H5418615021	РУ1РЛ.600.150.100.2.1
			700	5,16	H5418715021	РУ1РЛ.700.150.100.2.1
			800	5,45	H5418815021	РУ1РЛ.800.150.100.2.1
			900	5,76	H5418915021	РУ1РЛ.900.150.100.2.1
		200	200	4,49	H5418220021	РУ1РЛ.200.200.100.2.1
			300	4,79	H5418320021	РУ1РЛ.300.200.100.2.1
			400	5,09	H5418420021	РУ1РЛ.400.200.100.2.1
			500	5,38	H5418520021	РУ1РЛ.500.200.100.2.1
			600	5,68	H5418620021	РУ1РЛ.600.200.100.2.1
			700	5,98	H5418720021	РУ1РЛ.700.200.100.2.1
			800	6,28	H5418820021	РУ1РЛ.800.200.100.2.1
			900	6,58	H5418920021	РУ1РЛ.900.200.100.2.1
	2,5	100	200	3,69	H5418210081	РУ1РЛ.200.100.100.2,5.1
			300	4,09	H5418310081	РУ1РЛ.300.100.100.2,5.1
			400	4,46	H5418410081	РУ1РЛ.400.100.100.2,5.1
			500	4,84	H5418510081	РУ1РЛ.500.100.100.2,5.1
			600	5,22	H5418610081	РУ1РЛ.600.100.100.2,5.1
			700	5,61	H5418710081	РУ1РЛ.700.100.100.2,5.1
			800	6	H5418810081	РУ1РЛ.800.100.100.2,5.1
			900	6,38	H5418910081	РУ1РЛ.900.100.100.2,5.1
		150	200	4,77	H5418215081	РУ1РЛ.200.150.100.2,5.1
			300	5,16	H5418315081	РУ1РЛ.300.150.100.2,5.1
			400	5,54	H5418415081	РУ1РЛ.400.150.100.2,5.1
			500	5,93	H5418515081	РУ1РЛ.500.150.100.2,5.1
			600	6,31	H5418615081	РУ1РЛ.600.150.100.2,5.1
			700	6,69	H5418715081	РУ1РЛ.700.150.100.2,5.1
			800	7,08	H5418815081	РУ1РЛ.800.150.100.2,5.1
			900	7,46	H5418915081	РУ1РЛ.900.150.100.2,5.1
		200	200	5,86	H5418220081	РУ1РЛ.200.200.100.2,5.1
			300	6,25	H5418320081	РУ1РЛ.300.200.100.2,5.1
			400	6,63	H5418420081	РУ1РЛ.400.200.100.2,5.1
			500	7,01	H5418520081	РУ1РЛ.500.200.100.2,5.1
			600	7,39	H5418620081	РУ1РЛ.600.200.100.2,5.1
			700	7,78	H5418720081	РУ1РЛ.700.200.100.2,5.1
			800	8,16	H5418820081	РУ1РЛ.800.200.100.2,5.1
			900	8,54	H5418920081	РУ1РЛ.900.200.100.2,5.1

Варианты исполнения:
Горячее цинкование
Сталь оцинкованная по методу Сендзимира

Пример записи при заказе кабельроста углового с R=100 мм редукторного левый шириной 9000 мм, высотой 200 мм, длиной 500 мм, толщиной 2,5 мм, горячее цинкование:
Кабельрост угловой с R=100 мм редукторный левый РУ1РЛ.900.200.100.2,5.1 (артикул H5418920081).

Под заказ возможно изготовление нестандартных кабельроста с другими типоразмерами, толщинами, длиной и типом покрытия

Кабельрост угловой с R=100 мм редукторный левый РУ1РЛ

Длина, L, мм	Толщина, S, мм	Высота, H, мм	Ширина, B, мм	Масса, кг	Артикул	Наименование
500	3	100	200	4,17	H5418210031	РУ1РЛ.200.100.100.3.1
			300	4,55	H5418310031	РУ1РЛ.300.100.100.3.1
			400	4,93	H5418410031	РУ1РЛ.400.100.100.3.1
			500	5,31	H5418510031	РУ1РЛ.500.100.100.3.1
			600	5,69	H5418610031	РУ1РЛ.600.100.100.3.1
			700	6,07	H5418710031	РУ1РЛ.700.100.100.3.1
			800	6,45	H5418810031	РУ1РЛ.800.100.100.3.1
			900	6,83	H5418910031	РУ1РЛ.900.100.100.3.1
		150	200	5,45	H5418215031	РУ1РЛ.200.150.100.3.1
			300	5,84	H5418315031	РУ1РЛ.300.150.100.3.1
			400	6,21	H5418415031	РУ1РЛ.400.150.100.3.1
			500	6,59	H5418515031	РУ1РЛ.500.150.100.3.1
			600	6,67	H5418615031	РУ1РЛ.600.150.100.3.1
			700	7,35	H5418715031	РУ1РЛ.700.150.100.3.1
			800	7,73	H5418815031	РУ1РЛ.800.150.100.3.1
			900	8,11	H5418915031	РУ1РЛ.900.150.100.3.1
		200	200	6,74	H5418220031	РУ1РЛ.200.200.100.3.1
			300	7,12	H5418320031	РУ1РЛ.300.200.100.3.1
			400	7,5	H5418420031	РУ1РЛ.400.200.100.3.1
			500	7,88	H5418520031	РУ1РЛ.500.200.100.3.1
			600	8,26	H5418620031	РУ1РЛ.600.200.100.3.1
			700	8,64	H5418720031	РУ1РЛ.700.200.100.3.1
			800	9,02	H5418820031	РУ1РЛ.800.200.100.3.1
			900	9,4	H5418920031	РУ1РЛ.900.200.100.3.1
	1,5	100	200	2,33	H5418210072	РУ1РЛ.200.100.100.1,5.2
			300	2,59	H5418310072	РУ1РЛ.300.100.100.1,5.2
			400	2,83	H5418410072	РУ1РЛ.400.100.100.1,5.2
			500	3,08	H5418510072	РУ1РЛ.500.100.100.1,5.2
			600	3,33	H5418610072	РУ1РЛ.600.100.100.1,5.2
			700	3,58	H5418710072	РУ1РЛ.700.100.100.1,5.2
			800	3,83	H5418810072	РУ1РЛ.800.100.100.1,5.2
			900	4,08	H5418910072	РУ1РЛ.900.100.100.1,5.2
		150	200	2,99	H5418215072	РУ1РЛ.200.150.100.1,5.2
			300	3,25	H5418315072	РУ1РЛ.300.150.100.1,5.2
			400	3,5	H5418415072	РУ1РЛ.400.150.100.1,5.2
			500	3,75	H5418515072	РУ1РЛ.500.150.100.1,5.2
			600	3,99	H5418615072	РУ1РЛ.600.150.100.1,5.2
			700	4,25	H5418715072	РУ1РЛ.700.150.100.1,5.2
			800	4,5	H5418815072	РУ1РЛ.800.150.100.1,5.2
			900	4,75	H5418915072	РУ1РЛ.900.150.100.1,5.2
		200	200	3,67	H5418220072	РУ1РЛ.200.200.100.1,5.2
			300	3,93	H5418320072	РУ1РЛ.300.200.100.1,5.2
			400	4,17	H5418420072	РУ1РЛ.400.200.100.1,5.2
			500	4,42	H5418520072	РУ1РЛ.500.200.100.1,5.2
			600	4,68	H5418620072	РУ1РЛ.600.200.100.1,5.2
			700	4,92	H5418720072	РУ1РЛ.700.200.100.1,5.2
			800	4,17	H5418820072	РУ1РЛ.800.200.100.1,5.2
			900	5,42	H5418920072	РУ1РЛ.900.200.100.1,5.2
	2	100	200	3,01	H5418210022	РУ1РЛ.200.100.100.2.2
			300	3,34	H5418310022	РУ1РЛ.300.100.100.2.2
			400	3,65	H5418410022	РУ1РЛ.400.100.100.2.2
			500	3,97	H5418510022	РУ1РЛ.500.100.100.2.2
			600	4,29	H5418610022	РУ1РЛ.600.100.100.2.2
			700	4,61	H5418710022	РУ1РЛ.700.100.100.2.2
			800	4,92	H5418810022	РУ1РЛ.800.100.100.2.2
			900	5,25	H5418910022	РУ1РЛ.900.100.100.2.2
		150	200	3,89	H5418215022	РУ1РЛ.200.150.100.2.2
			300	4,21	H5418315022	РУ1РЛ.300.150.100.2.2
			400	4,53	H5418415022	РУ1РЛ.400.150.100.2.2
			500	4,85	H5418515022	РУ1РЛ.500.150.100.2.2
			600	5,16	H5418615022	РУ1РЛ.600.150.100.2.2
			700	5,49	H5418715022	РУ1РЛ.700.150.100.2.2
			800	5,8	H5418815022	РУ1РЛ.800.150.100.2.2
			900	6,12	H5418915022	РУ1РЛ.900.150.100.2.2
		200	200	4,77	H5418220022	РУ1РЛ.200.200.100.2.2
			300	5,1	H5418320022	РУ1РЛ.300.200.100.2.2
			400	5,41	H5418420022	РУ1РЛ.400.200.100.2.2
			500	5,72	H5418520022	РУ1РЛ.500.200.100.2.2
			600	6,05	H5418620022	РУ1РЛ.600.200.100.2.2
			700	6,36	H5418720022	РУ1РЛ.700.200.100.2.2
			800	6,69	H5418820022	РУ1РЛ.800.200.100.2.2
			900	7	H5418920022	РУ1РЛ.900.200.100.2.2

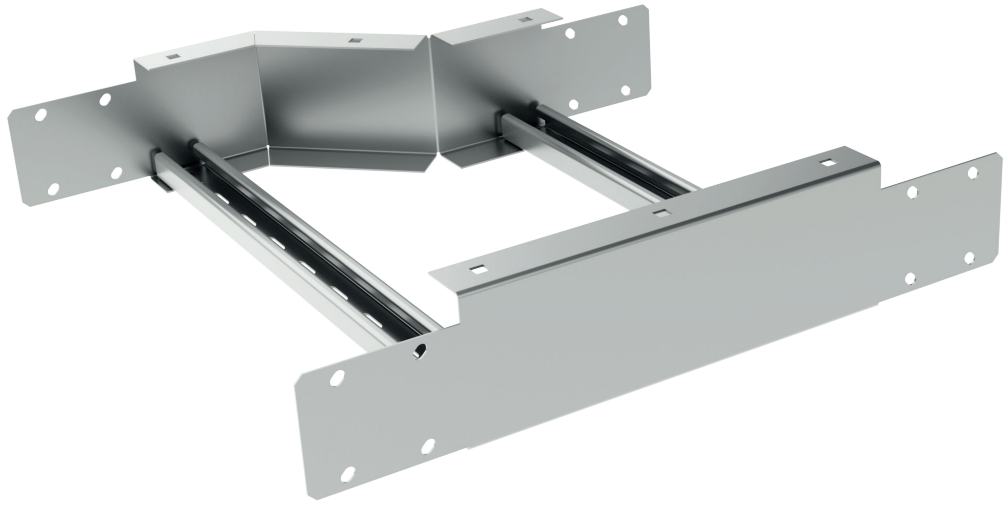

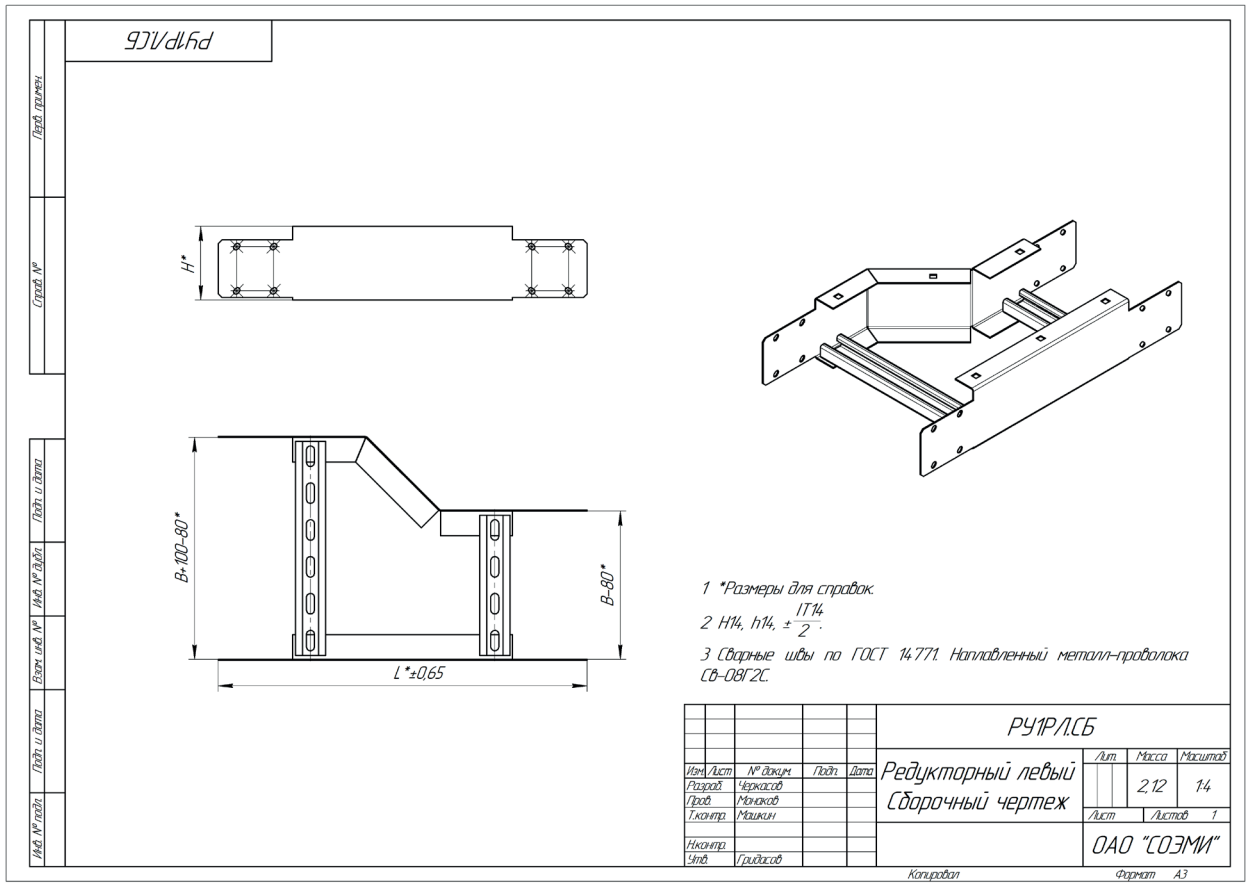
РУ1Р/Л.СБ
H*
B+100-80*
B-80*
L*±0,65
1 *Размеры для справок.
2 H14, h14, ±IT14/2.
3 Сварные швы по ГОСТ 14.771. Наплавленный металл-проволока СВ-08Г2С.
РУ1Р/Л.СБ
Редукторный левый
Сборочный чертеж
Лит.
Масса
Масштаб
2,12
1:4
Лист
Листов 1
ОАО "СОЭМИ"
Изм. Лист № докум. Подп. Дата
Разраб. Черкасов
Пров. Монаков
Т.контр. Мошкин
Н.контр.
Утв. Грудасов
Перв. примен.
Справ. №
Подп. и дата
Инв. № дубл.
Взам. инв. №
Подп. и дата
Инв. № подл.
Копировал
Формат А3