Под заказ возможно изготовление нестандартных стоек с другими типоразмерами, толщинами, длиной и типом покрытия

Стойки кабельные напольные К1150Н-К1152Н

Высота, Н, мм	Ширина, В, мм	Толщина, S, мм	Длина, L, мм	Масса, кг	Артикул	Наименование
60	26	2	400	0,79	Н0112261511	К1150Нц УТ2,5 (s=2,0 мм, s1=2,0 мм)
			600	1,06	Н0112261512	К1151Нц УТ2,5 (s=2,0 мм, s1=2,0 мм)
			800	1,40	Н0112261513	К1152Нц УТ2,5 (s=2,0 мм, s1=2,0 мм)
		2,5	400	1,37	Н0111231611	К1150Нц УТ1,5 (s=2,5 мм, s1=5,0 мм)
			600	1,73	Н0111231612	К1151Нц УТ1,5 (s=2,5 мм, s1=5,0 мм)
			800	2,20	Н0111231613	К1152Нц УТ1,5 (s=2,5 мм, s1=5,0 мм)
			400	1,31	Н0113231611	К1150Н У3 (s=2,5 мм, s1=5,0 мм)
			600	1,67	Н0113231612	К1151Н У3 (s=2,5 мм, s1=5,0 мм)
			800	2,10	Н0113231613	К1152Н У3 (s=2,5 мм, s1=5,0 мм)

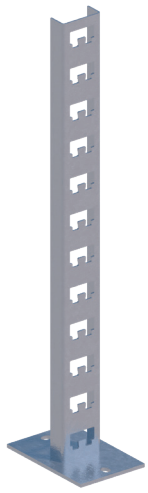

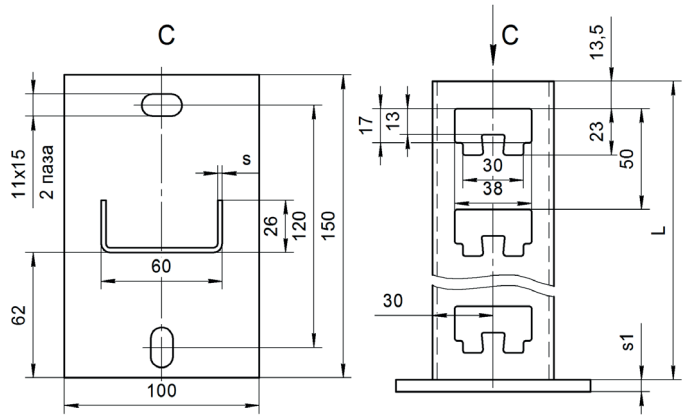

Стойки кабельные напольные сдвоенные К1150Н2-К1152Н2

Высота, Н, мм	Ширина, В, мм	Толщина, S, мм	Длина, L, мм	Масса, кг	Артикул	Наименование
60	52	2	400	1,46	Н0112261511	К1150Нц УТ2,5 (s=2,0 мм, s1=2,0 мм)
			600	2,00	Н0112261512	К1151Нц УТ2,5 (s=2,0 мм, s1=2,0 мм)
			800	2,68	Н0112261513	К1152Нц УТ2,5 (s=2,0 мм, s1=2,0 мм)
		2,5	400	2,46	Н0111231611	К1150Нц УТ1,5 (s=2,5 мм, s1=5,0 мм)
			600	3,19	Н0111231612	К1151Нц УТ1,5 (s=2,5 мм, s1=5,0 мм)
			800	4,12	Н0111231613	К1152Нц УТ1,5 (s=2,5 мм, s1=5,0 мм)
			400	2,34	Н0113231611	К1150Н У3 (s=2,5 мм, s1=5,0 мм)
			600	3,06	Н0113231612	К1151Н У3 (s=2,5 мм, s1=5,0 мм)
			800	3,92	Н0113231613	К1152Н У3 (s=2,5 мм, s1=5,0 мм)

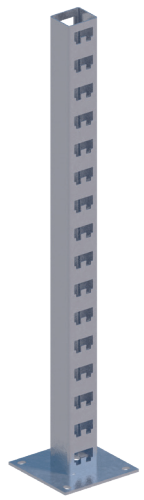

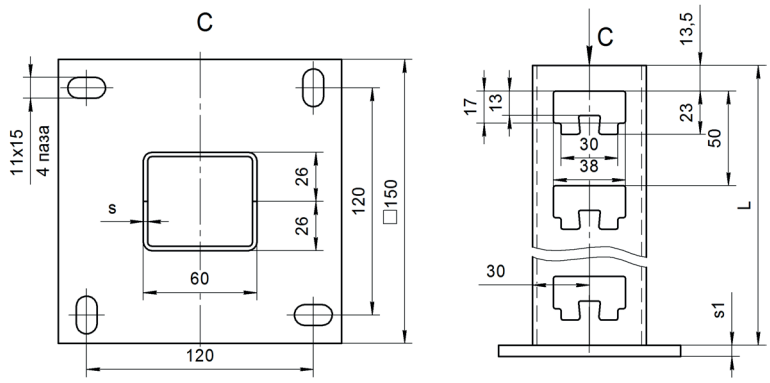

Варианты исполнения:
- Горячее цинкование
- Сталь оцинкованная по методу Сендзимира
- Грунтование
- Полимерно-порошковая окраска

Пример записи при заказе стойки кабельной напольной сдвоенной шириной 52 мм, высотой 60 мм, длиной 400 мм, толщиной 2 мм, сталь оцинкованная по методу Сендзимира: **Стойка кабельная напольная сдвоенная К1150Н2ц УТ2,5 (s=2,0 мм, s1=2,0 мм) (артикул Н0112262511).**